NEF

Poziome odśrodkowe pompy z korpusem spiralnym wg API 610

ISH PUMPS OLOMOUC

Zastosowanie

- przemysł petrochemiczny, chemiczny, papierniczy, spożywczy i farmaceutyczny
- działy procesowe rafinerii o trudnych warunkach
- pompowanie różnych substancji ropopochodnych
- pompowanie w niskich temperaturach

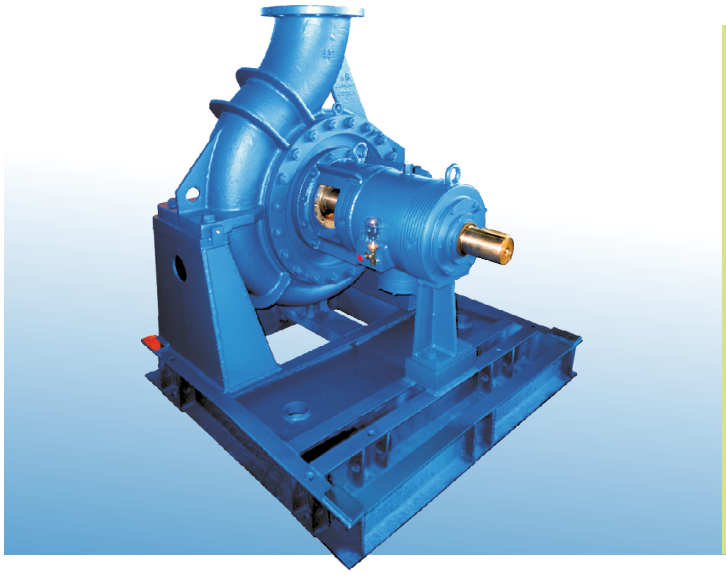

Warunki robocze

- czyste i lekko zanieczyszczone ciecze
- temperatura od - 40°C do +400°C
- ciśnienie robocze 50 bar
- gęstość od 500 kg.m^{-3} do 1900 kg.m^{-3}
- pH 6 - 11

Oznaczenie

100- NEF-250-26-DY-120-09

- 09 – oznaczenie napędu
- 120 – numer zmianowy pompy
- DY – wersja materiałowa
- 26 – szerokość kanału wylotowego wirnika
- 250 – znamionowa średnica wirnika
- NEF – oznaczenie typu pompy (NEF)
- 100 – nominalna średnica wewnętrzna króćca tłocznego

Obszar użytkowania

Typ pompy	Obroty (min^{-1})	Przepływ Q (l/s)	Wysokość podnoszenia H (m)	Temperatura maks. (°C)
od 32-NEF-125 do 500-NEF-800	990 2950	od 0,5 do 1400	od 5 do 200	400

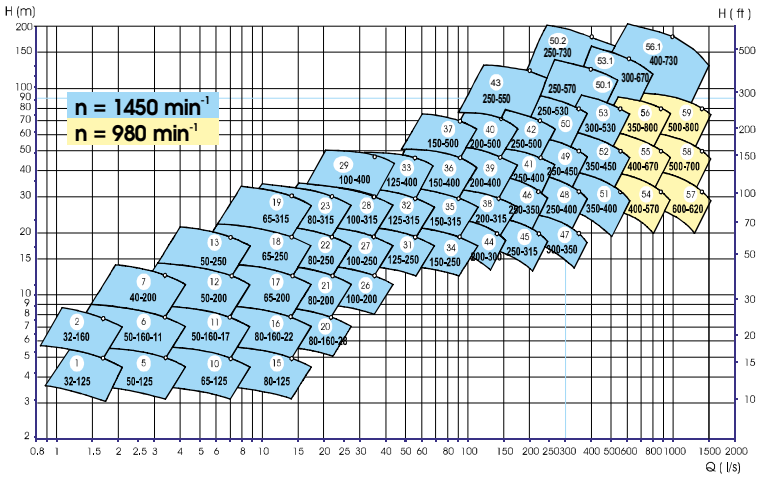

Konstrukcja

- wymiary i parametry wg ČSN EN 22858 / ISO 2858 / DIN 24 256 do wielkości 36 (150-NEF-400)
- spełnienie wymagań ČSN ISO 5199 w pełnym zakresie
- od temperatury 120°C łapy w głównej osi pompy
- zgodność z API Standard 610, 11. wydanie
- przystosowane do eksploatacji w sieci 60 Hz
- wymiary komór dławnicowych według ISO 3069
- kołnierze PN 16, 25, 40, 63
  - wg ČSN EN 1092-1 / ISO 7005-1
  - wg ČSN EN 1092-2 / ISO 7005-2
  - na żądanie ANSI B16.1 lub ASME B16.5

Wykonanie materiałowe

Nazwa części	S1	S6	A8
spirala	1.0619	1.0619	1.4408
pokrywa pompy	1.0619	1.0619	1.4408
wirnik	EN-GJL-200	1.4308	1.4408
krążki uszczelniające	EN-GJL-200	1.4308	1.4308
wał	1.0503	1.7225	1.4306
nakrętka wirnika	1.0503	1.7225	1.4306
korpus łożyskowy	1.0619	1.0619	1.0619
płyta podstawowa	1.0570	1.0570	1.0570

W tabeli podano podstawowe wykonania materiałowe pomp; w przypadku, kiedy właściwości pompowanego medium na to pozwalają, można dobrać inną kombinację materiałów.

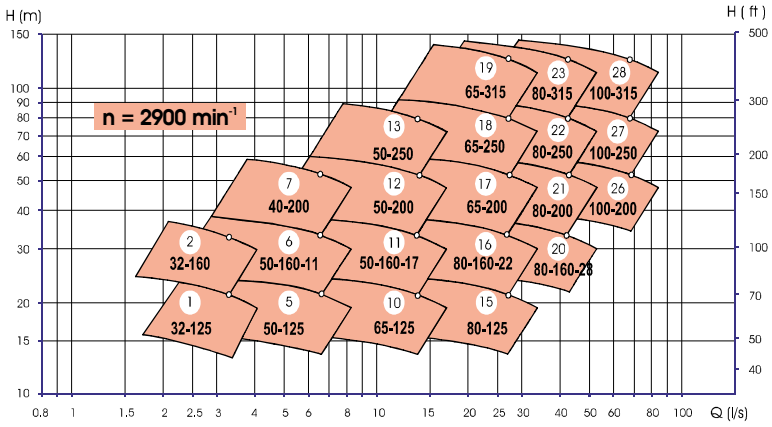

ISH PUMPS OLOMOUC

NEF

Poziome odśrodkowe pompy z korpusem spiralnym wg API 610

NEF

Podstawowe wymiary

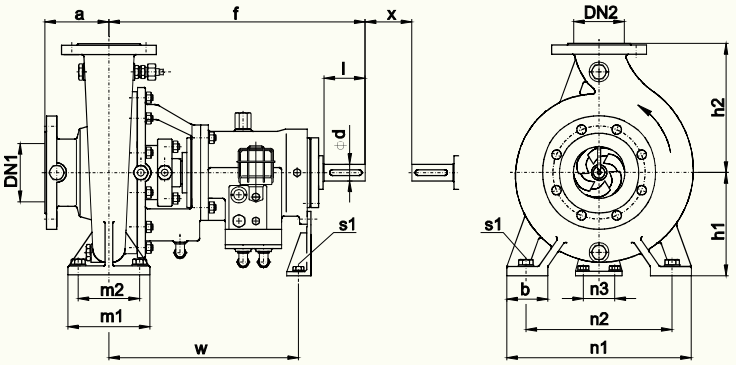

Przekrój

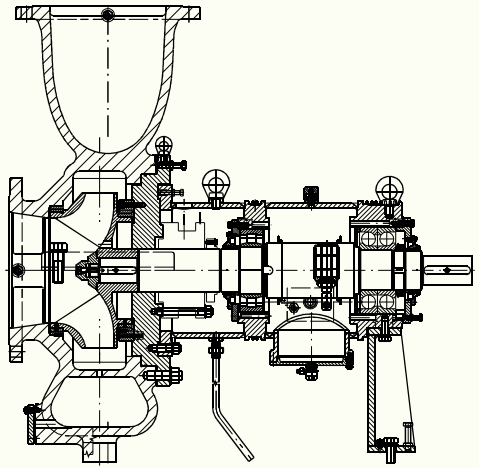

Obszar	DN1	DN2	Ø wir-nika	Pompa				Łapy									Wał			kg
				a	f	h1	h2	b	m1	m2	n1	n2	n3	Ø s1	Ø s2	w	d	l	x	
1	50	32	125	80	385	112	140	50	100	70	190	140	110	M12	M12	285	24	50	100	55
2	50	32	160	80	385	132	160	50	100	70	240	190	110	M12	M12	285	24	50	100	60
5	65	50	125	80	385	112	140	50	100	70	210	160	110	M12	M12	285	24	50	100	68
6	65	50	160	80	385	132	160	50	100	70	240	190	110	M12	M12	285	24	50	100	75
7	65	40	200	100	385	160	180	50	100	70	265	212	110	M12	M12	285	24	50	100	75
10	80	65	125	100	385	132	160	50	100	70	240	190	110	M12	M12	285	24	50	100	75
11	80	50	160	100	385	160	180	50	100	70	265	212	110	M12	M12	285	24	50	100	76
12	80	50	200	100	385	160	200	50	100	70	265	212	110	M12	M12	285	24	50	100	80
13	80	50	250	125	500	180	225	65	125	95	320	250	110	M12	M12	370	32	80	100	82
15	100	80	125	100	385	160	180	65	125	95	280	212	110	M12	M12	285	24	50	100	68
16	100	80	160	100	500	160	200	65	125	95	280	212	110	M12	M12	370	32	80	100	82
17	100	65	200	100	500	180	225	65	125	95	320	250	110	M12	M12	370	32	80	140	85
18	100	65	250	125	500	200	250	80	160	120	360	280	110	M16	M12	370	32	80	140	100
19	100	65	315	125	530	225	280	80	160	120	400	315	110	M16	M12	370	42	110	140	240
20	125	80	160	125	500	180	225	65	125	95	320	250	110	M12	M12	370	32	80	140	98
21	125	80	200	125	500	180	250	65	125	95	345	280	110	M12	M12	370	32	80	140	108
22	125	80	250	125	500	225	280	80	160	120	400	315	110	M16	M12	370	32	80	140	120
23	125	80	315	125	530	250	315	80	160	120	400	315	110	M16	M12	370	42	110	140	240
26	125	100	200	125	500	200	280	80	160	120	360	280	110	M16	M12	370	32	80	140	90
27	125	100	250	140	530	225	280	80	160	120	400	315	110	M16	M12	370	42	110	140	210
28	125	100	315	140	530	250	315	80	160	120	400	315	110	M16	M12	370	42	110	140	230
31	150	125	250	140	530	250	355	80	160	120	400	315	110	M16	M12	370	42	110	140	220
32	150	125	315	140	530	280	355	100	200	150	500	400	110	M20	M12	370	42	110	140	240
33	150	125	400	140	530	315	400	100	200	150	500	400	110	M20	M12	370	42	110	140	280
34	200	150	250	160	530	280	375	100	200	150	500	400	110	M20	M12	370	42	110	180	240
35	200	150	315	160	670	315	400	100	200	150	550	450	140	M20	M16	500	48	110	180	380
36	200	150	400	160	670	315	450	100	200	150	550	450	140	M20	M16	500	48	110	180	425
37	200	150	500	180	670	375	500	100	200	150	550	450	140	M20	M16	500	48	110	180	430
38	250	200	315	200	670	355	450	100	200	150	550	450	140	M20	M16	500	48	110	180	420
39	250	200	400	200	670	355	500	100	200	150	550	450	140	M20	M16	500	48	110	180	425
40	250	200	500	200	770	425	560	100	200	150	660	560	140	M20	M16	565	60	140	180	495
41	300	250	400	200	770	425	600	130	260	190	800	670	140	M24	M16	565	60	140	180	440
42	300	250	500	200	770	475	670	130	260	190	800	670	140	M24	M16	565	60	140	180	540

Informacji dotyczących wymiarów dla wielkości 43 do 61 udziela producent.

Wymiary pomp z łapami w osi głównej (nad 120°C i 16 bar) podaje producent na żądanie.

Wykonanie uszczelnień

- wał zabezpieczony jest przed przeciekami pompowanej cieczy przy pomocy uszczelnienia
  - system pomocniczych przewodów rurowych zgodnie z API Standard 610, 11. wydanie

  typy uszczelnień:
  - miękkie uszczelnienie sznurowe
  - uszczelnienie mechaniczne w wykonaniu Cartridge
  - podwójne uszczelnienie mechaniczne w wykonaniu Cartridge

Wykonanie napędu

- silnik elektryczny łapowy
- siła napędowa przenoszona przy pomocy elastycznego sprzęgła
  - elastyczne sprzęgło z elementem pośrednim
  - elastyczne sprzęgło z elementem pośrednim wg API Standard 671
- wspólna rama podstawna wg API Standard 610

DPO 05-120-1206/PL

ISH PUMPS OLOMOUC
ISH PUMPS OLOMOUC a.s. , Hybešova 1282/16, 779 00 Olomouc
tel: +420 585 111 800, fax: +420 585 312 567
E-mail: sales@cerpadla.cz Web: www.cerpadla.cz, www.ishpumps.cz